大 会 結 果 報 告 書

平成 23 年 5 月 7 日

大 会 名	平成２３年度 岐阜県中学生バドミントン選手権大会(個人　単)	大会責任者	桑原　雅典　,
		TEL又は携帯	
期　日	平成 23 年 5 月 7 日（ 土 ）	会　場	各務原市総合体育館

参加数	団体	男子　チーム	女子　チーム	参加数	男子　人	女子　人		
	個人	成年男子　人	成年女子　人	少年男子 119 人	少年女子 180 人	組		

種別	中学生男子個人　単		中学生女子個人　単			
順位	氏　名	所　属	氏　名	所　属	氏　名	所　属
1	和田　蒼汰	大垣市立東中学校	山田　千晴	岐阜市立加納中学校		
2	北島　昂樹	大垣市立西部中学校	蘭　沙也可	羽島市立羽島中学校		
3	川上　航季	岐阜市立加納中学校	遠藤　歩美	岐阜市立長森中学校		
3	安藤　豪	多治見市立笠原中学校	稲川　恵里奈	大垣市立北中学校		
5	山野内　佳貴	岐阜市立岐阜西中学校	高見　真由子	岐南町立岐南中学校		
	日根野　航平	大垣市立東中学校	重原　沙紀	岐南町立岐南中学校		
	加藤　健人	大垣市立興文中学校	水野　裕加	大垣市立北中学校		
	小倉　一真	岐阜大学附属中学校	野尻　未優	高山市立松倉中学校		

種別						
順位	氏　名	所　属	氏　名	所　属	氏　名	所　属
1						
2						
3						
3						
5						

平成２３年度岐阜県中学生バドミントン選手権大会（単）
2011年5月7日
各務原市総合体育館

男子シングルス

1	和田　蒼汰	(大垣東中)	
2	早川　京兵	(鵜沼中)	
3	溝端　恭兵	(日枝中)	
4	田中　一輝	(精華中)	
5	野玉　昂志	(池田中)	
6	渡部　耀介	(南ヶ丘中)	
7	武藤　惇治	(大垣北中)	
8	高岡　俊希	(神戸中)	
9	中井　健斗	(本荘中)	
10	平松　大輝	(川島中)	
11	小林　広樹	(恵那西中)	
12	熊崎　哲也	(川辺中)	
13	天野　八雲	(各務原中央中)	
14	井上　駿哉	(加納中)	
15	柳瀬　敦也	(星和中)	
16	髙井　佑介	(岐北中)	
17	小椋　直哉	(美濃中)	
18	伊藤　雅晃	(赤坂中)	
19	大迫　崇稔	(大垣西部中)	
20	山口　信太郎	(東長良中)	
21	赤池　和基	(北陵中)	
22	山野内　佳貴	(岐阜西中)	
23	今井　優佑	(萩原南中)	
24	松岡　璃音	(揖斐川中)	
25	後藤　駿太	(笠松中)	
26	田中　良洋	(不破中)	
27	糸魚川　喜之	(笠原中)	
28	三島　健	(那加中)	
29	大矢　健人	(大野中)	
30	川上　航季	(加納中)	
31	市原　和典	(日枝中)	
32	小澤　将也	(神戸中)	
33	栗本　和輝	(岐南中)	
34	水野　光稀	(南ヶ丘中)	
35	中村　脩人	(星和中)	
36	岩田　典士	(東長良中)	
37	永井　優斗	(精華中)	
38	高田　真吾	(大野中)	
39	髙橋　佑太	(川島中)	
40	大岩　勇斗	(笠原中)	
41	牧田　庄之助	(川辺中)	
42	篠田　淳	(大垣西部中)	
43	石原　由基	(揖斐川中)	
44	岩田　健吾	(岐阜聖徳大附中)	
45	澁谷　悠我	(不破中)	
46	内山　龍太郎	(本荘中)	
47	長谷川　弘貴	(恵那西中)	
48	小島　一晃	(鵜沼中)	
49	小池　陸斗	(岐阜西中)	
50	山前　翔吾	(荘川中)	
51	立木　聡馬	(帝京大可児中)	
52	三輪　貴也	(大垣東中)	
53	井上　拓馬	(北陵中)	
54	田中　友	(大垣北中)	
55	前野　佑太	(那加中)	
56	今西　達彦	(池田中)	
57	蓑島　貫太	(美濃中)	
58	末松　功大	(笠松中)	
59	加藤　健人	(興文中)	
60	小倉　一真	(岐大附属中)	
61	岩瀬　夢有人	(不破中)	
62	肥田　楊平	(恵那西中)	
63	永田　智晃	(美濃中)	
64	井上　諒哉	(東長良中)	
65	平光　瞬	(各務原中央中)	
66	坂本　真史	(大野中)	
67	小笠原　和也	(松倉中)	
68	竹下　剛輝	(神戸中)	
69	河合　正也	(揖斐川中)	
70	藤井　峻	(北陵中)	
71	伊藤　督訓	(笠松中)	
72	長田　晃希	(荘川中)	
73	大畑　享大	(川辺中)	
74	高見　彦乃介	(興文中)	
75	木本　功明	(境川中)	
76	國枝　宗太	(池田中)	
77	荒川　亮太	(南ヶ丘中)	
78	後藤　健児	(大垣東中)	
79	佐藤　義信	(大垣西部中)	
80	馬場　恵助	(岐阜西中)	
81	上園　啓太	(那加中)	
82	宮川　幸大	(帝京大可児中)	
83	渡部　敬介	(大垣北中)	
84	野田　純平	(川島中)	
85	江崎　竜世	(本荘中)	
86	浮田　奨	(日枝中)	
87	古田　敦也	(鵜沼中)	
88	尾松　義章	(星和中)	
89	安藤　豪	(笠原中)	
90	山田　優樹	(笠原中)	
91	大坪　史明	(笠松中)	
92	高木　健太郎	(不破中)	
93	藤田　正希	(東長良中)	
94	藤原　圭祐	(赤坂中)	
95	安江　雄太郎	(池田中)	
96	北村　英希	(本荘中)	
97	日根野　航平	(大垣東中)	
98	小島　良太	(川島中)	
99	中居　望	(萩原北中)	
100	大河内　李之	(上石津中)	
101	奥村　友基	(那加中)	
102	丹羽　諒	(南ヶ丘中)	
103	佐々木　亮太	(帝京大可児中)	
104	杉山　祐斗	(大野中)	
105	稲川　正哉	(星和中)	
106	鈴木　健太	(鵜沼中)	
107	牧野　宏紀	(恵那西中)	
108	高橋　涼介	(精華中)	
109	宮川　鉄夫	(各務原中央中)	
110	大脇　豊	(川辺中)	
111	塩川　雄之介	(日枝中)	
112	六ツ名　孝哉	(岐阜西中)	
113	可児　達也	(加納中)	
114	水野　史也	(揖斐川中)	
115	小林　直生	(大垣北中)	
116	今枝　智哉	(北陵中)	
117	山田　雄大	(岐阜聖徳大附中)	
118	安田　光貴	(美濃中)	
119	北島　昂樹	(大垣西部中)	

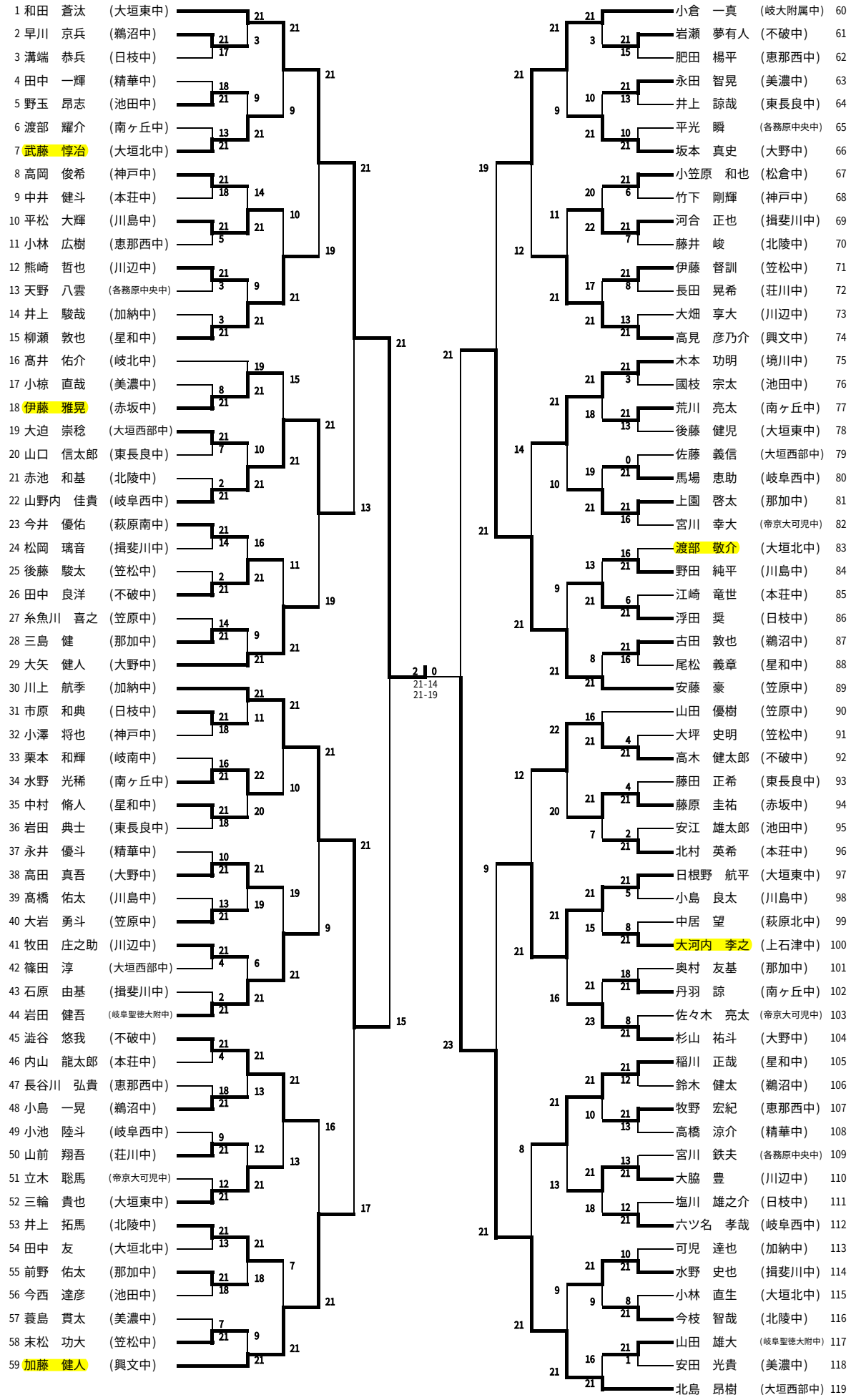

平成２３年度岐阜県中学生バドミントン選手権大会（単）
2011年5月7日
各務原市総合体育館

女子シングルス（1）

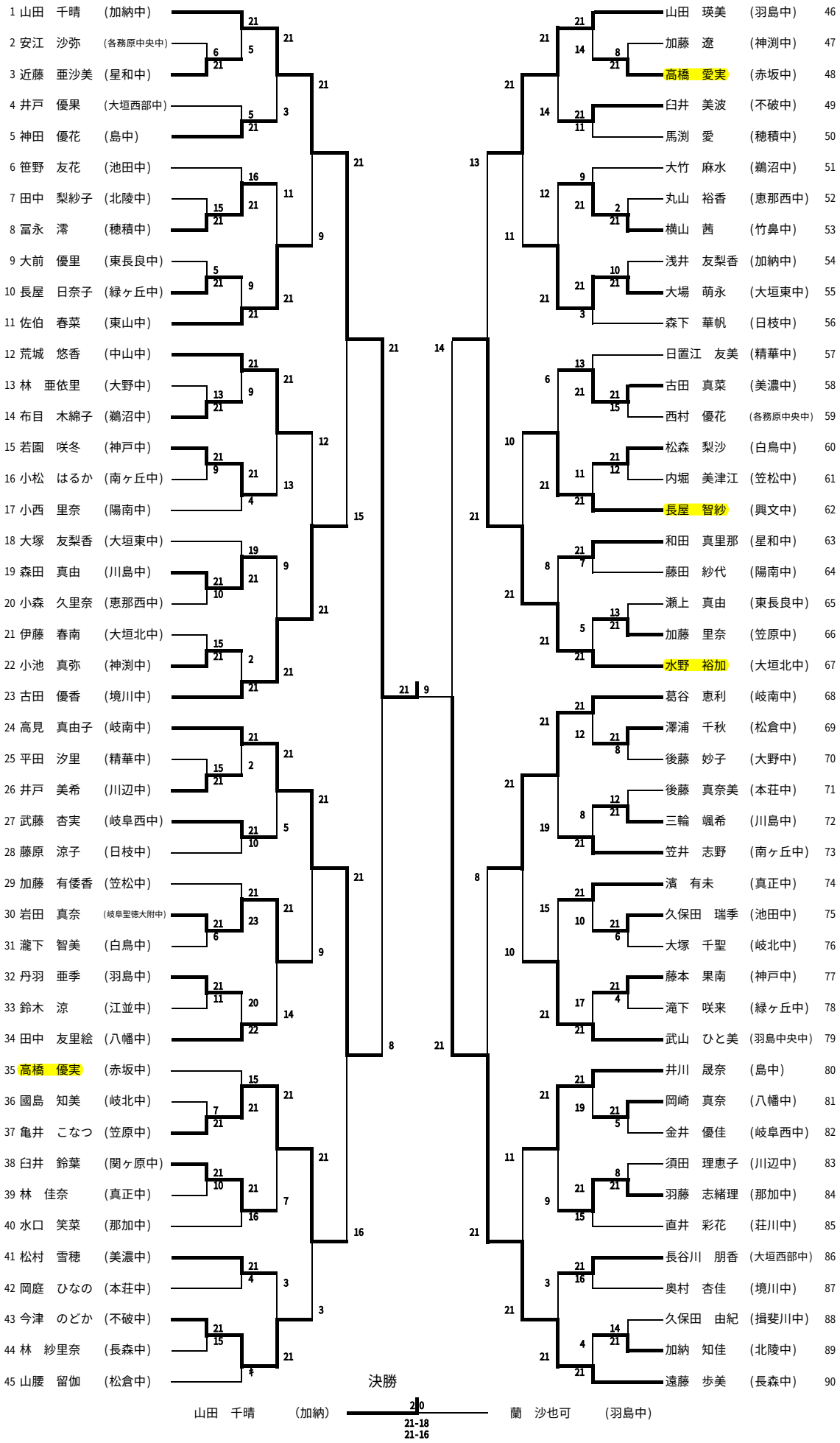

平成２３年度岐阜県中学生バドミントン選手権大会（単）
2011年5月7日
各務原市総合体育館
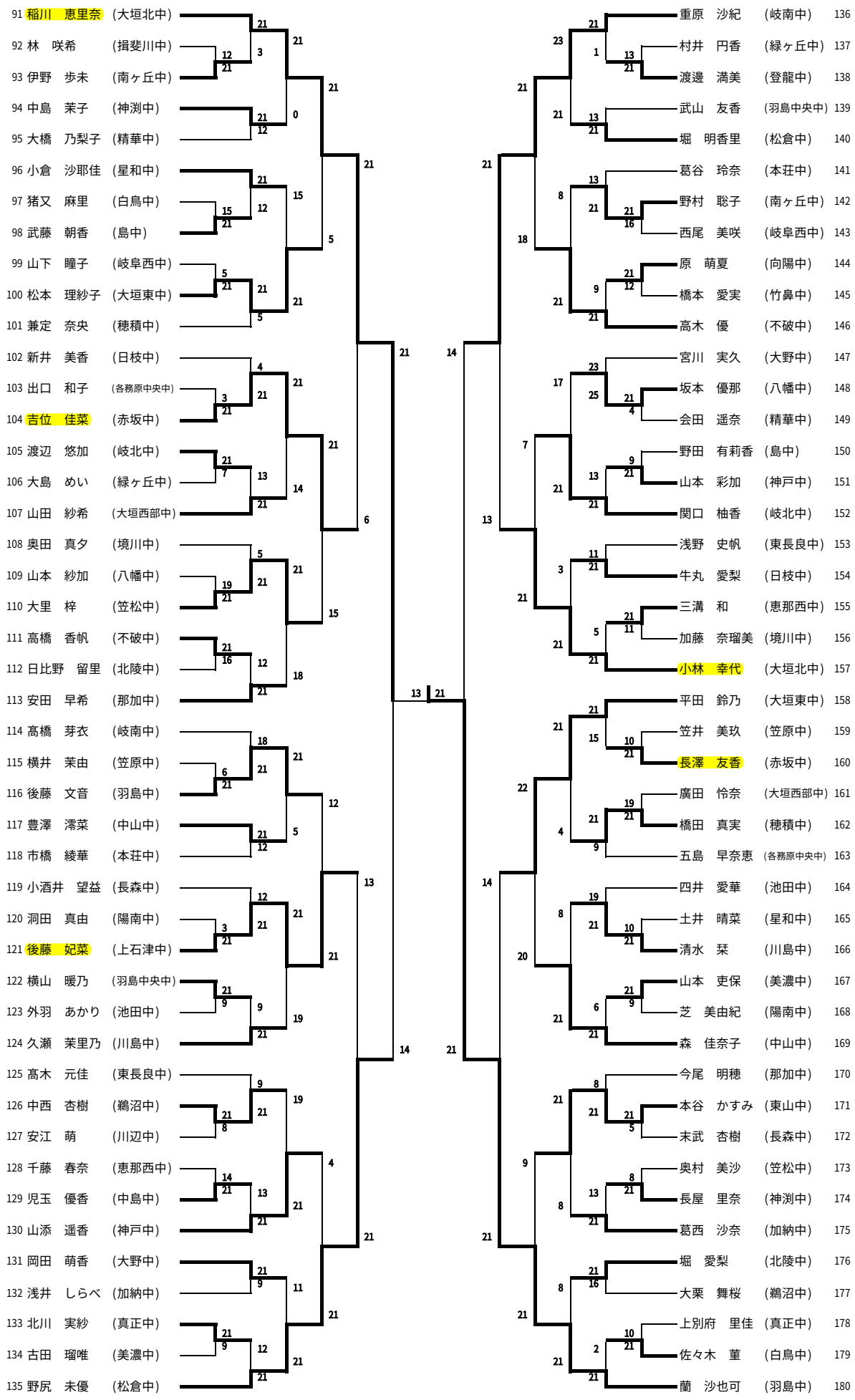
女子シングルス（2）